Mod. IK MULTI 1,5
Ref. / Cód. 8.17.71

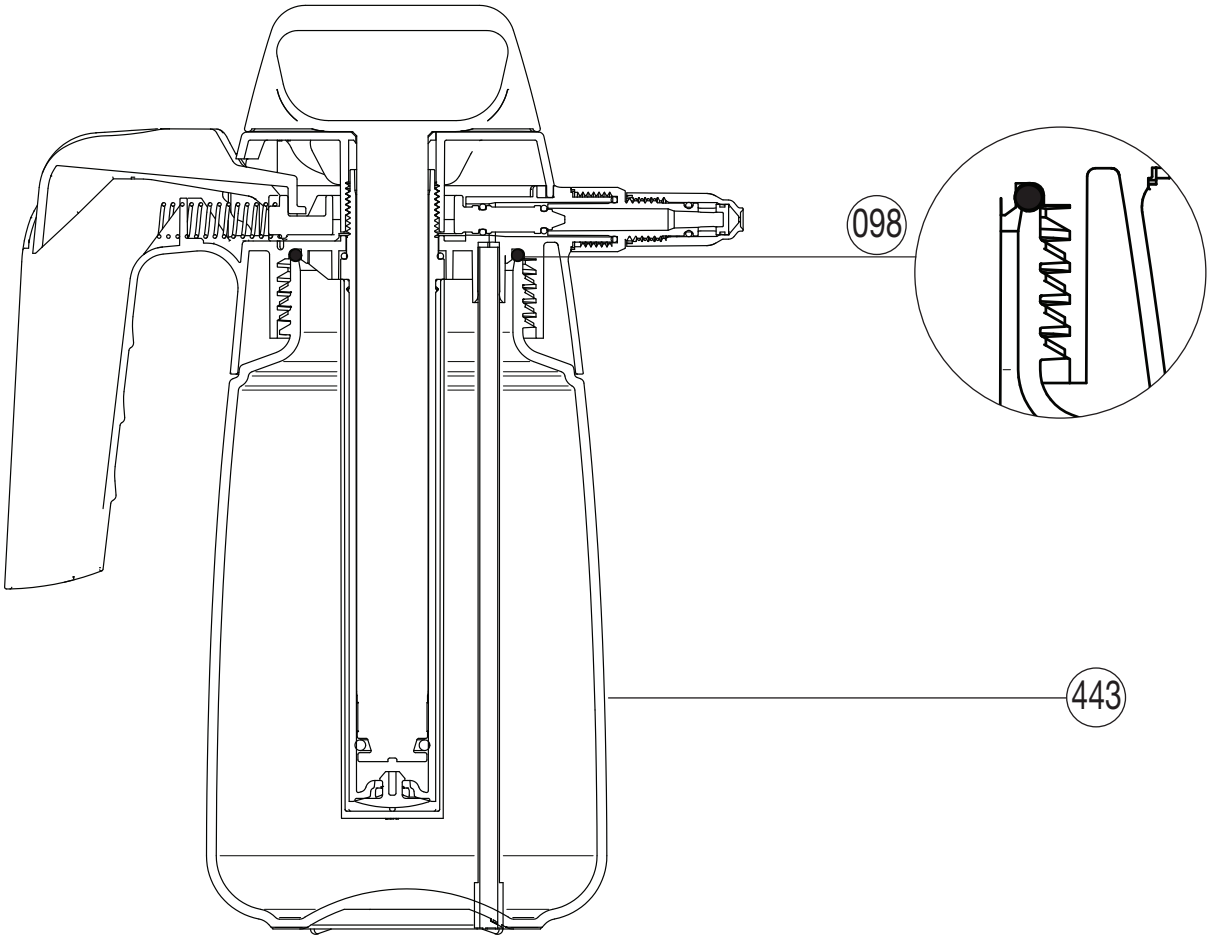

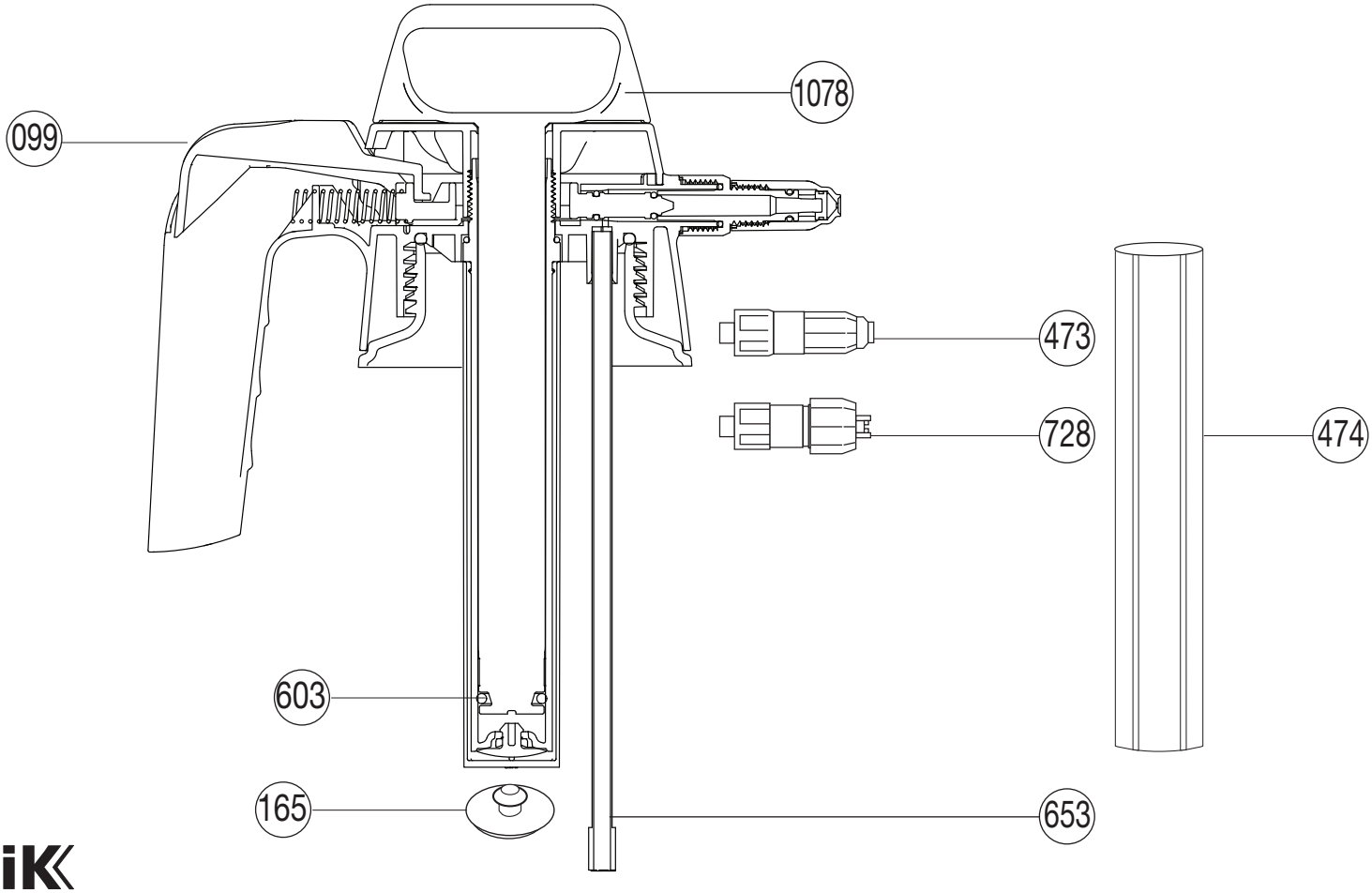

iK